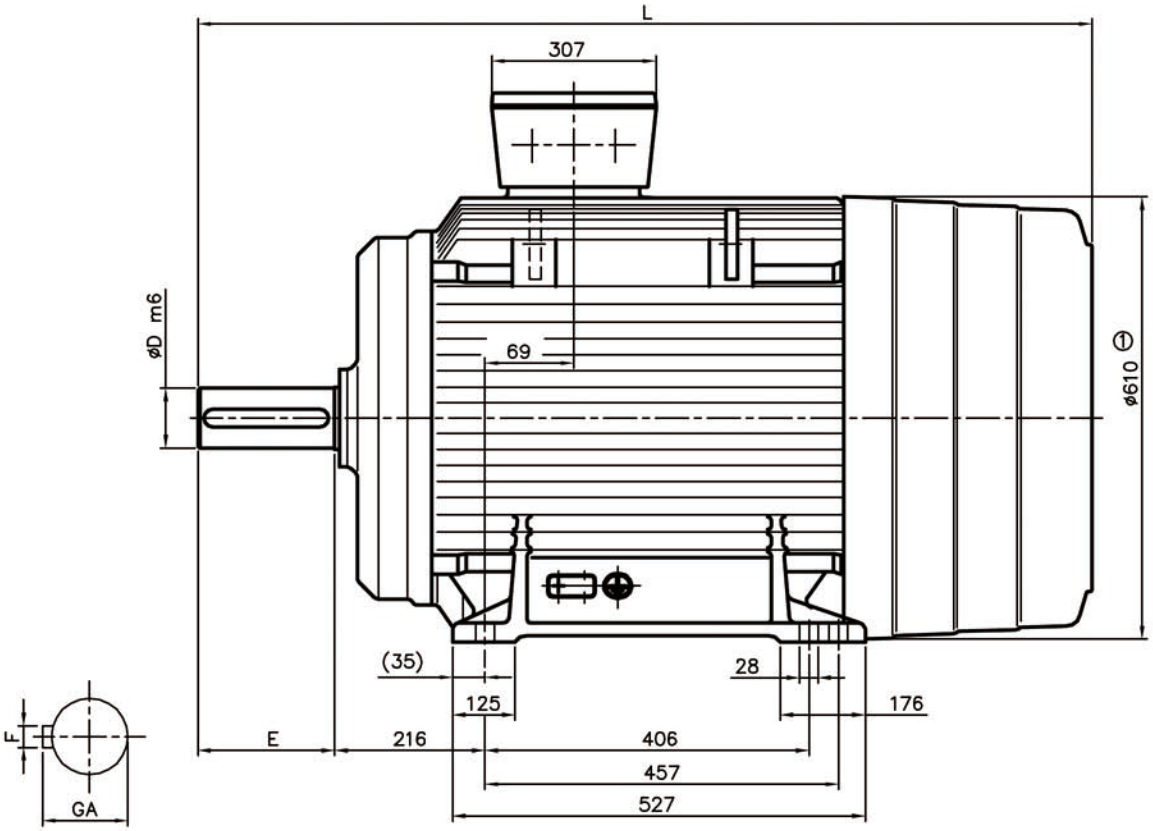

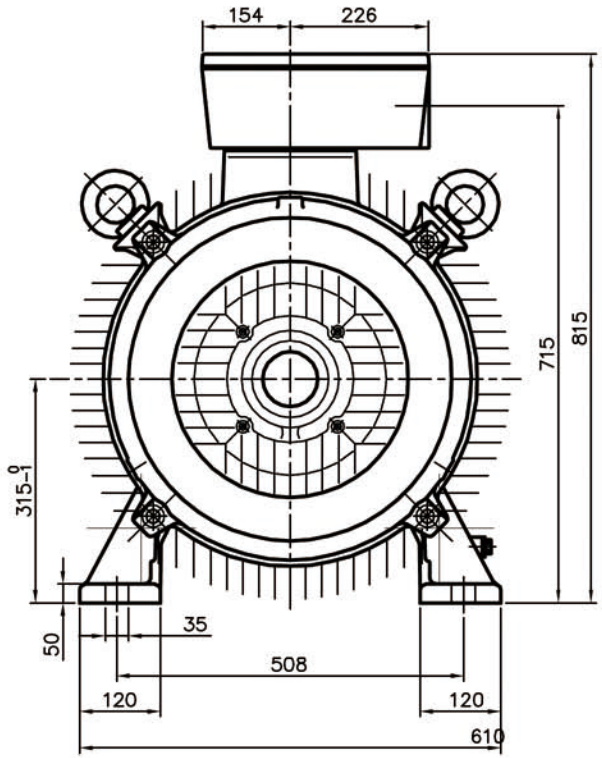

WELLENENDE NACH MIT ZENTRIERBOHRUNG NACH
SHAFT EXTENSION D m6 x E TO DIN 748 WITH TAPPED CENTRE HOLE DS M20 TO DIN 332
KONEC HŘÍDELE DLE SE STŘEDÍCÍM DŮLKEM SE ZÁVITEM DLE

KLEMMENKASTEN GEEIGNET FUER LEITERQUERSCHNITT BIS
TERMINAL BOX gt620 SUITABLE FOR CONDUCTOR CROSS SECTIONS UP TO 240 mm^2
SVORKOVNICE JE PŘIZPŮSOBENA PRO PRŮŘEZ VODIČŮ AŽ DO

ÜBER DIE SCHRAUBENKÖPFE GEMESSEN
① MEASURED ACROSS THE THREAD HEADS
MĚŘENO PŘES HLAVY ŠROUBŮ

TYP TYPE	MASCHINENGEWICHT WEIGHT OF MACHINE HMOTNOST STROJE (KG)	L	D	E	F	GA
14BG 310/313-2	720/775	1072/1072	65	140	18	69
14BG 310/313-4	735/810	1102/1102	80	170	22	85
14BG 310/313-6	685/750	1102/1102				
14BG 310/313-8	680/745	1102/1102				
16BG 310-2	755	1072	65	140	18	69
16BG 310-4	810	1102	80	170	22	85
16BG 310-6	760	1102				
16BG 310/313-8	790/840	1102/1102				

BAUFORM TYPE OF CONSTRUCTION TVAR	IM B3			SCHUTZART TYPE OF PROTECTION KRYTÍ	IP55	BAUGR. SIZE OS.VÝŠKA	315 S/M
Kreslil		E				–	
Kontroloval		D					
Schválil		C					
Normalisace		B					14BG/16BG 31.
Technolog		A					
Datum	19.10.2004	Zm.	Č. zm.	Datum	Popis změny	Měřítko	Typ

Siemens Elektromotory s.r.o.
závod Frenštát p.R.

MASSBILD
DIMENSION DRAWING
ROZMĚROVÝ NÁČRTEK

Číslo výkresu
3 501 7 3 596 213 00 00